版本	变更内容	日期	变更人
A	New	2024-11-13	Haiyou.gao

Unit：mm；

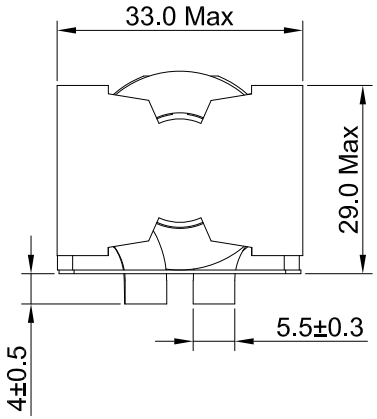

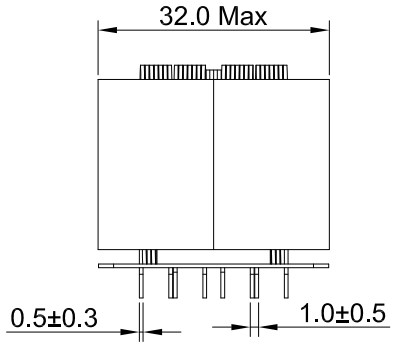

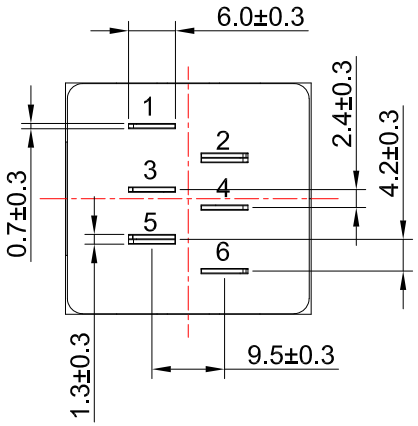

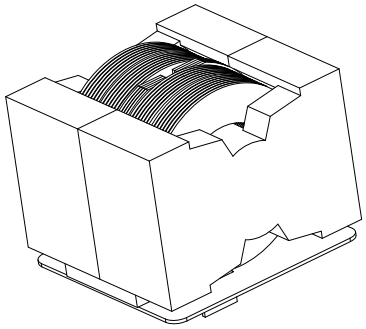

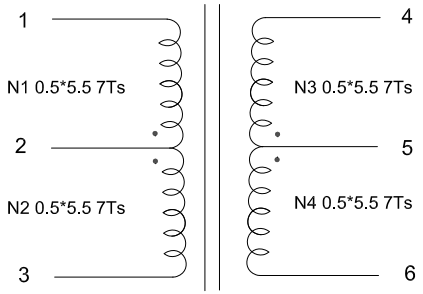

"•": POLARITY
"▭": TEFLON TUBE

Plan:L(N1=N2=N3=N4)=400uH Min @10KHz 1V;
Core：LP1（Equate DMEGC R5KZ）

Option:L(N1=N2=N3=N4)=750uH Min @10KHz 1V;
Core：LP3（Equate DMEGC R10KZ）

视角				
审核	品质	设计	日期	绘图
			2024-11-13	

SHINENERGY 安徽兆晟新能源科技有限公司

图名：	Common mode choke
料号：	
版本号：	A
机种：	MPR12589-5-01
页码：	1 of 1